PLAMEN D.O.O.
Kralja Petra I bb, 22320 Indjija, Serbia
tel: +381 22 510 028, fax: +381 22 560 615
E-mail: office@plamen.rs, www.plamen.rs

№ кода: P432078
Изделие: Изолированный ответвительный зажим IOS-43

Технический паспорт

Описние: Изолированный ответвительный зажим IOS-43 предназначен для перехода от неизолированной сети к изолированной, т.е. для отключения и продолжения неизолированных магистралей СИП с изолированными ответвлениями. При монтаже не следует снимать изоляцию

Сечения жилы магистрали: 6-150 mm^2
Диаметр магистрал: 3.05-15.0 mm
Сечения жилы ответвления: 16-95 mm^2 (Aluminijum max)
Диаметр ответления: 7.0-15.7 mm
Момент срыва: 11 Nm (navrtka sa samokidajućom glavom)

Размеры

a [mm] 59 ± 2 mm
b [mm] 38 ± 2 mm
H [mm] 78 ± 2 mm

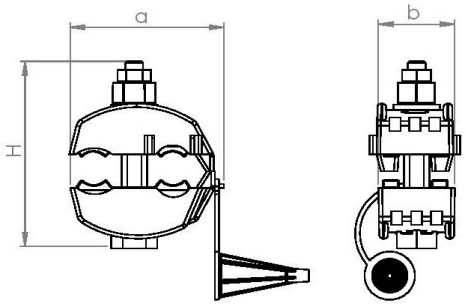

Тех. характеристики:

Материал прокалывающих ножей: Алюминиевый сплав (возм. другие по желанию клиента)
Болт : 1 x M8
Покрытие: Гальваническая оцинковка (возм. другие по желанию клиента)
Материал корпуса: Полиамид и эластомер, стойкий к атмосферным воздействиям
Гайка: Алюминиевый сплав/полиамид, 13mm
Колпачок: Эластомер, устойчивый к атмосферным условиям
Шайба: Сталь
Инструмент: 13 mm, ключ
Наименование: PLAMEN, IOS-43, 6-150/16-95, P432078, дата
Стандарт: EN 50483-4

Упаковка:

Вес изделия: 117.00g /шт.
Количество в упаковке: 50 шт.
Количество в коробке: 100 шт.
Брутто: 12.19 kg

8605031036046

оставляет за собой право вносить исправления в данные в соответствии с требованиями технической разработки без предварительного уведомления.