**PLAMEN D.O.O.**
Kralja Petra I bb, 22320 Indjija, Serbia
tel: +381 22 510 028, fax: +381 22 560 615
E-mail: office@plamen.rs, www.plamen.rs

**№ кода:** P432013
**Изделие:** Изолированный ответвительный зажим IOS-11

# Технический паспорт

**Описание:** Изолированный ответвительный зажим IOS-11 предназначен для измерения и заземления магистральной линии СИП-а. Пользуется для алюминиевых и медных проводников. При монтаже нет необходимости снимать изоляцию с основной и ответвленной линий. Зажим предназначен для установки под напряжением. Испытательное напряжение составляет 6 кВ/50 Гц в течение 1 мин.

**Сечения жилы магистрали:** 16-95 $mm^2$ (Al max)
**Диаметр магистрал:** 7.0-15.7 mm
**Момент срыва:** AL-15 Nm / PL-18Nm (срывная головка)

## Dimenzije

**a [mm]** 59 ± 2 mm
**b [mm]** 117 ± 2 mm
**H [mm]** 197 ± 2 mm

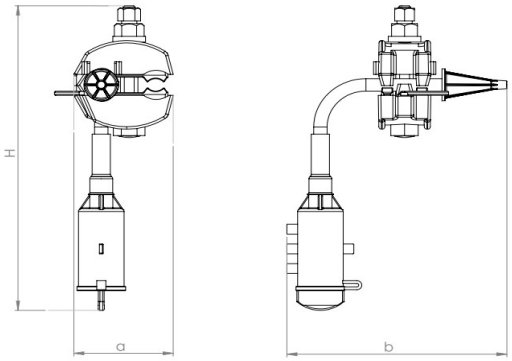


## Тех. характеристики:

**Материал прокалывающих ножей:** Сплав алюминия (другое возможно по желанию клиента)
**Болт :** 1 x M8
**Покрытие:** Оцинковка (другое возможно по желанию клиента)
**Материал корпуса:** Полиамид и эластомер устойчив UV-излучению
**Гайка:** Сплав алюминия, 13mm
**Колпачок:** Эластомер устойчив UV-излучению
**Шайба:** Сталь
**Инструмент:** 13 mm ключ
**Обозначение:** PLAMEN, IOS-15TA, 16-95/16-95, P432050A, PMCC, Дата
**Стандарт:** EN 50483-4

## Упаковка:

**Вес изделия:** 234.00g po шт
**Количество в упаковке:** - шт
**Количество в коробке:** 50 шт
**Брутто:** 12.12 kg

8605031011180

PLAMEN оставляет за собой право вносить исправления в данные в соответствии с требованиями технической разработки без предварительного уведомления.