PLAMEN D.O.O.
Kralja Petra I bb, 22320 Indjija, Serbia
tel: +381 22 510 028, fax: +381 22 560 615
E-mail: office@plamen.rs, www.plamen.rs

№ кода: P807413
Изделие: Распорка

Технический паспорт

Описание: Распорка предназначена для соединения двойной изоляционной цепи. Обычно он подвергается гальваническому оцинкованию, но по специальному желанию клиента изготавливается и горячеоцинкованным.

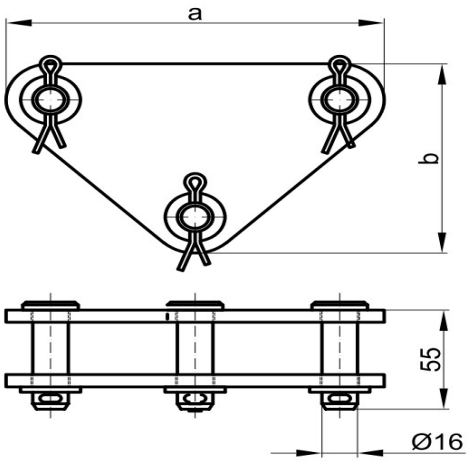

№.	№ кода	Размеры (mm)		SML (kN)	Вес (g)	Штрих-код
		a	b			
1	P80-74-13	170	105	70	1430,00	8605031015324

Тех. характеристики:

Корпус: Легированная оцинкованная сталь (по специальному запросу заказчика - горячее цинкование)

Инструмент : Ключ подходящего размера

PLAMEN оставляет за собой право вносить исправления в данные в соответствии с требованиями технической разработки без предварительного уведомления.