PLAMEN D.O.O.
Kralja Petra I bb, 22320 Indjija, Serbia
tel: +381 22 510 028, fax: +381 22 560 615
E-mail: office@plamen.rs, www.plamen.rs

№ кода: P80707x
Изделие: СТОЛБОВОЙ ХОМУТ

Технический паспорт

Описание: Столбовой хомут предназначен для крепления кронштейна на опоре. Изгатавливается как обичной оцинкованний, но по специальному заказу клиента также производится горячее цинкование.

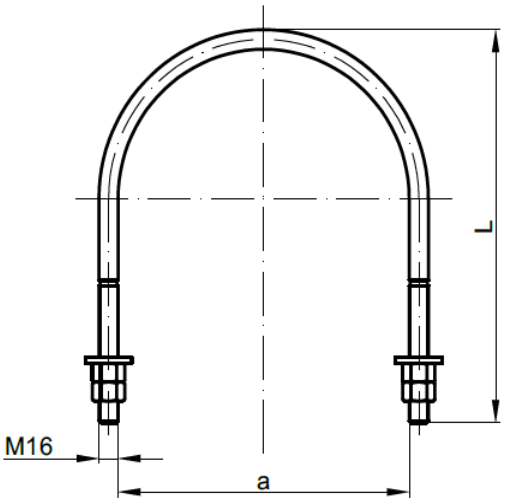

№.	№ кода	Тип	Размеры		SML (kN)	Вес (g)	Штрих-код
			a	L			
1	P80-70-71	100-160	160	240	70	1060,00	8605031015201
2	P80-70-72	160-200	200	280	70	1230,00	8605031015218
3	P80-70-73	200-250	250	330	70	1420,00	8605031015225
4	P80-70-74	250-315	315	395	70	1660,00	8605031015232
5	P80-70-75	315-400	400	480	70	2050,00	8605031015249

Тех. характеристики:

Корпус: Легированная оцинкованная сталь (по специальному запросу заказчика - горячее цинкование)

Инструмент : Ключ подходящего размера

PLAMEN оставляет за собой право вносить исправления в данные в соответствии с требованиями технической разработки без предварительного уведомления.