PLAMEN D.O.O.
Kralja Petra I bb, 22320 Indjija, Serbia
tel: +381 22 510 028, fax: +381 22 560 615
E-mail: office@plamen.rs, www.plamen.rs

№ кода: P432302
Изделие: Корпус предохранителя VO-25

Технический паспорт

Описание: Корпус воздушного предохранителя предназначен для установки предохранителя ответвления. Используется вместе с изолированным зажимом. В корпус необходимо установить предохранитель типа DII с максимальным значением тока 25А.

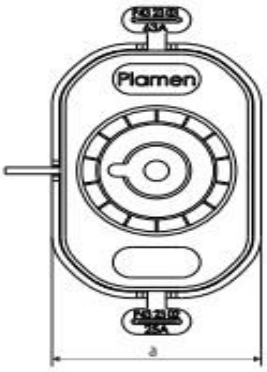

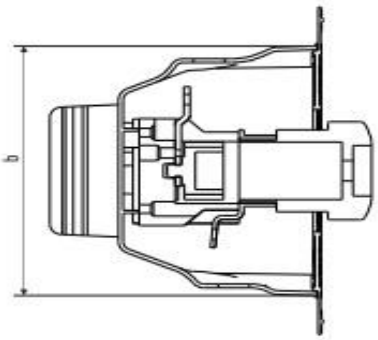

№	№ кода	Тип	Максимальный ток (A)	Тип предохранителя	Размеры (mm)		Упаковка				Штрих-код
					a	b	Вес товара (g)	Кол-во в упаковке (шт)	Кол-во в коробке (шт)	Брутто (kg)	
1	P43-23-02	VO-25	25	DII	67	100	240,00	-	15	4,09	8605031011487

Тех. характеристики:

Корпус: Полиамид устойчивый к атмосферным условиям

Инструмент: Отвертка подходящего размера

Наименование: Plamen, P432302, 25A, дата

PLAMEN оставляет за собой право вносить исправления в данные в соответствии с требованиями технической разработки без предварительного уведомления