PLAMEN D.O.O.
Kralja Petra I bb, 22320 Indjija, Serbia
tel: +381 22 510 028, fax: +381 22 560 615
E-mail: office@plamen.rs, www.plamen.rs

№ кода: P80760x
Изделие: Оборудованиые для одинарного поддерживающего изоляторного ряда

Технический паспорт

Описание: Оборудованиые для одинарного поддерживающего изоляторного ряда среднего напряжения предназначено для одинарного поддерживания изоляторного ряда среднего напряжения. Состоит из: кронштейна общего назначения с зажимом, держателя флажка, флажка и анкернго зажима для среднего напряжения.

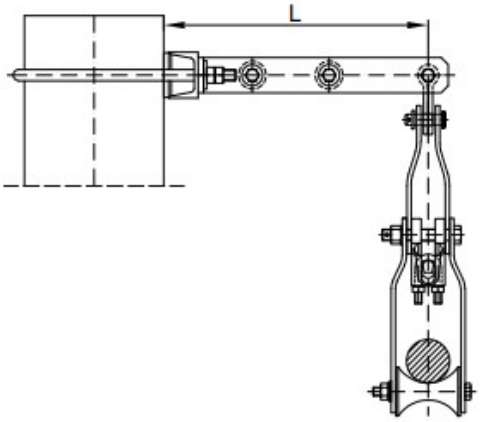

№	№ кода	Диаметр опоры (mm)	L (mm)	SML (kN)	Вес товара (g)	Штрих-код
1	P80-76-01	100-160	360	20	8990,00	8605031015805
2	P80-76-02	160-200	360	20	9160,00	8605031015812
3	P80-76-03	200-250	360	20	9340,00	8605031015829
4	P80-76-04	250-315	360	20	9590,00	8605031015836
5	P80-76-05	315-400	360	20	9980,00	8605031015843

Тех. характеристики:

Корпус: Алюминиевый сплав / Оцинкованная сталь

Винт/гайка/шайба: Оцинкованная сталь

Инструмент: Ключ подходящего размера

PLAMEN оставляет за собой право вносить исправления в данные в соответствии с требованиями технической разработки без предварительного уведомления