PLAMEN D.O.O.
Kralja Petra I bb, 22320 Indjija, Serbia
tel: +381 22 510 028, fax: +381 22 560 615
E-mail: office@plamen.rs, www.plamen.rs

№ кода: P807067
Изделие: Распорный кронштейн

Технический паспорт

Описание: Распорный кронштейн предназначен для крепления несущего зажима СИП-а среднего напряжения.

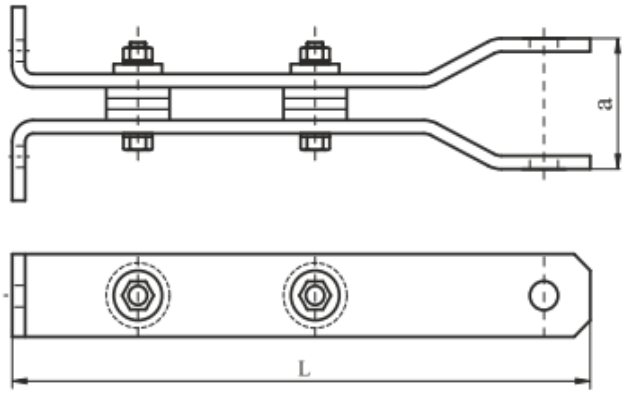

№.	№ кода	Размеры (mm)		SML	Вес товара (g)	Штрих-код
		a	L			
1	P80-70-67	90	350	20	2810,00	8605031015195

Тех. характеристики:

Корпус: Оцинкованная сталь

Инструмент: Ключ подходящего размера

PLAMEN оставляет за собой право вносить исправления в данные в соответствии с требованиями технической разработки без предварительного уведомления