PLAMEN D.O.O.
Kralja Petra I bb, 22320 Indjija, Serbia
tel: +381 22 510 028, fax: +381 22 560 615
E-mail: office@plamen.rs, www.plamen.rs

№ кода: P801807
Изделие: Анкерный зажим P17.07.08.01

TEHNIČKA SPECIFIKACIJA PROIZVODA

Opis: Зажим предназначен для анкерного крепления СИП-а абонента сечения: 2x10mm2, 4x10mm2, 2x16mm2, 4x16mm2, 2x25mm2, 4x25mm2, 4x35mm2, с помощью различных моделей крючков и скоб.

СИП сечение: 2x(16-35) mm^2 do 4x(16-35) mm^2
СИП диаметр: 2x(7.0-10.9) mm do 4x(7.0-10.9) mm
Разрушающая нагрузка: 2.5 kN

Размеры

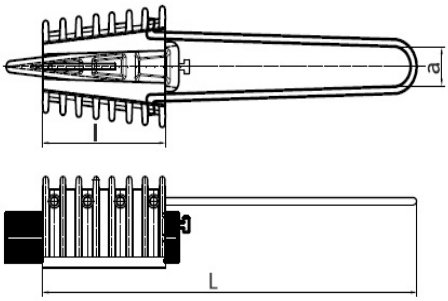

a [mm] 18 ± 2 mm
l [mm] 70 ± 2 mm
L [mm] 210 ± 2 mm

Тех. характеристики:

Корпус : Полиамид устойчив UV-излучению
Проволка : Оцинкованая сталь (другое возможно по желанию клиента)
Инструмент: -
Наименование: PLAMEN, P17.07.08.01, 16-35, P801807, Дата
Стандарт: EN 50483-2

Упаковка:

Вес изделия: 118.37g /шт.
Количество в упаковке: - шт.
Количество в коробке: 40 шт.
Брутто: 5.22 kg

8605031013580

PLAMEN оставляет за собой право вносить исправления в данные в соответствии с требованиями технической разработки без предварительного уведомления.