PLAMEN D.O.O.
Kralja Petra I bb, 22320 Indjija, Serbia
tel: +381 22 510 028, fax: +381 22 560 615
E-mail: office@plamen.rs, www.plamen.rs

№ кода: P80050x (x=4 или x=5 или x=6)
Изделие: Поддерживающий зажим PS

Технический паспорт

Описние: Зажим применяется для поддерживания СИП на деревянных или бетонных опорах, а также при укладке на стены зданий с использованием различных моделей крюков и скоб.

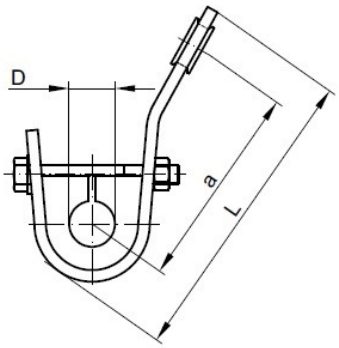

№.	Сечение провода (mm^2)	№ кода	Тип	Размеры (mm)			Момент затяжки (Nm)	SMFL (kN)	Упаковка				Штрих-код
				a	L	D			Вес товара (g)	Кол-во в упаковке (шт)	Кол-во в коробке (шт)	Брутто (kg)	
1	2x25-4x16	P80-05-04	PS 18	125	185	18	12	7,5	440,00	-	25	11,49	8605031012408
2	4x(25-50)	P80-05-05	PS 28	125	185	28	12	7,5	425,00	-	25	11,12	8605031012415
3	4x(70-95)	P80-05-06	PS 37	125	185	37	12	7,5	395,00	-	25	10,37	8605031036992

Тех. характеристики:

Корпус: Оцинкованная сталь ((другое возможно по желанию клиента)/ Полиамид устойчив UV-излучению
Инструмент: Ключ OK 13
Наименование: PLAMEN, PS 2x25-4x16 ili PS 4x(25-50) ili PS 4x(70-95), P80050x, дата
Стандарт: EN 50483-2

PLAMEN оставляет за собой право вносить исправления в данные в соответствии с требованиями технической разработки без предварительного уведомления.