PLAMEN D.O.O.
Kralja Petra I bb, 22320 Indjija, Serbia
tel: +381 22 510 028, fax: +381 22 560 615
E-mail: office@plamen.rs, www.plamen.rs

№ кода: P80050x (x=1 или x=2 или x=3)
Изделие: Промежуточный зажим PS 750

Технический паспорт

Описание: Зажим применяется для крепления СИП-а к деревянным или бетонным опорам, а также при прокладке на стены зданий с использованием различных моделей крюков и скоб.

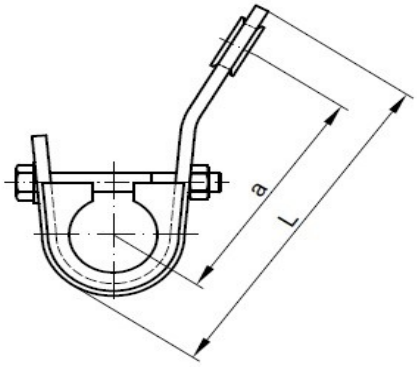

№.	Сечение провода (mm^2)	№ кода	Тип	Размеры (mm)		Момент затяжки (Nm)	SMFL (kN)	Упаковка				Штрих-код
				a	L			Вес товара (g)	Кол-во в упаковке (шт)	Кол-во в коробке (шт)	Брутто (kg)	
1	4x(16-25)	P80-05-01	PS 425	130	145	12	5	216,90	-	50	11,34	8605031012378
2	4x(35-50)	P80-05-02	PS 450	130	175	12	7,5	309,60	-	50	15,97	8605031012385
3	4x(70-95)	P80-05-03	PS 470	135	185	12	7,5	373,60	-	25	9,83	8605031012392

Тех. характеристики:

Корпус: Оцинкованная сталь ((другое возможно по желанию клиента)/ Полиамид устойчив UV-излучению
Инструмент: Ключ OK 13
Наименование: PLAMEN, PS 4x(16-25) ili PS 4x(35-50) ili PS 4x(70-95), P80050x, Datumar
Стандарт: EN 50483-2

PLAMEN оставляет за собой право вносить исправления в данные в соответствии с требованиями технической разработки без предварительного уведомления.