PLAMEN D.O.O.
Kralja Petra I bb, 22320 Indjija, Serbia
tel: +381 22 510 028, fax: +381 22 560 615
E-mail: office@plamen.rs, www.plamen.rs

CODUL PRODUSULUI: P80182xA (x=3 sau x=4)
Denumire produs: Clemă universală de întindere şi suţinere PAC/PS 500

SPECIFICAŢIE TEHNICĂ A PRODUSULUI

Descriere: Clemă universală de întindere şi susţinere PAC/PS 500 se foloseşte la întinderea-susţinerea cablurilor pentru LEA 2x(16-35)mm^2, 4x(16-35)mm^2, pe stâlpi din lemn sau beton precum şi la aşezarea pe pereţii clădirilor.

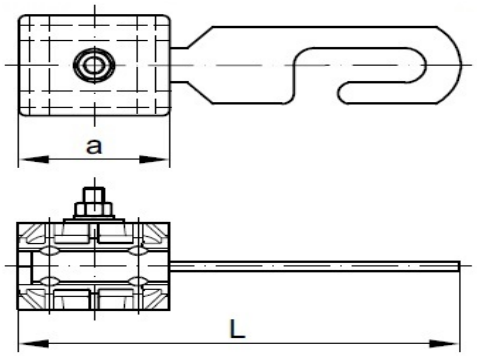

Nr.	Diamet.cablu (mm^2)	Codul	Tipul	Dimensi. (mm)		Cuplul de strângere (Nm)	SMFL (kN)	Ambalare				Cod de bare
				a	L			Greutatea produs. (g)	Nr. bucăţi în pungă (kom)	Nr. bucăţi în cutie (buc))	Greut. totală a cutiei (kg)	
1	2x(16-35)	P80-18-23A	PAC/PS 216/35	65	190	20	5	322	-	40	15,77	8605031034516
2	4x(16-35)	P80-18-24A	PAC/PS 416/35	65	190	20	5	322	-	40	15,77	8605031013627

Alte caracteristici

Corp: Oţel galvanizat (altele posibile la cererea clientului) / Poliamidă rezistentă la condiţiile atmosferice şi radiaţii UV
Instrumente necesare: Cheie OK 13
Inscripţie: PLAMEN, PAC/PS 2x(16-35) sau PAC/PS 4x(16-35), P80182xA, Data
Standard: EN 50483-2

PLAMEN îşi rezervă dreptul de a corecta datele conform cerinţelor dezvoltării tehnice fără o notificare prealabilă.